GEBRAUCHSANLEITUNG
INSTRUCTIONS
INSTRUCTIONS
INSTRUCCIONES
ISTRUZIONI

less'n'more GmbH
Scheidtweilerstrasse 79
D-50933 Köln

Tel.: +49 (0)221-999844-80
Fax: +49 (0)221-999844-88

info@less-n-more.com
www.next.design
www.less-n-more.com

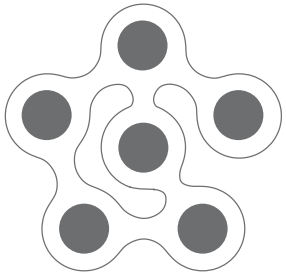

COSMO LED RGBW

DESIGN: CONSTANTIN WORTMANN, BÜRO FÜR FORM

IP40 CE ⏚ *220-240V* *50/60Hz*

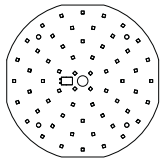

LED 6 x **29,5W**

LEBENSGEFAHR! Stromkreis abschalten und gegen Wiedereinschalten sichern! ***SICHERHEITSHINWEISE*** beachten!

DANGER TO LIFE! Disconnect power supply and secure it against inadvertent reconnection! Observe ***SAFETY INSTRUCTIONS***!

RISQUE DE MORT! Couper le circuit de courant et bloquer contre la remise en marche! Respecter les ***NOTICES DE SÉCURITÉ***!

PELIGRO DE MUERTE! Desconectar el circuito eléctrico y asegurarlo contra una nueva conexión! Observar las ***INDICACIONES DE SEGURIDAD***!

PERICOLO DI MORTE! Disinserire l'alimentazione elettrica e assicurare contro la riaccensione! Osservare le ***INDICAZIONI DI SICUREZZA***!

Stand 01 / 2021

1

Die DMX Adresse jeder Leuchte ist auf der
Verpackung und nocheinmal auf dem Kabel vermerkt

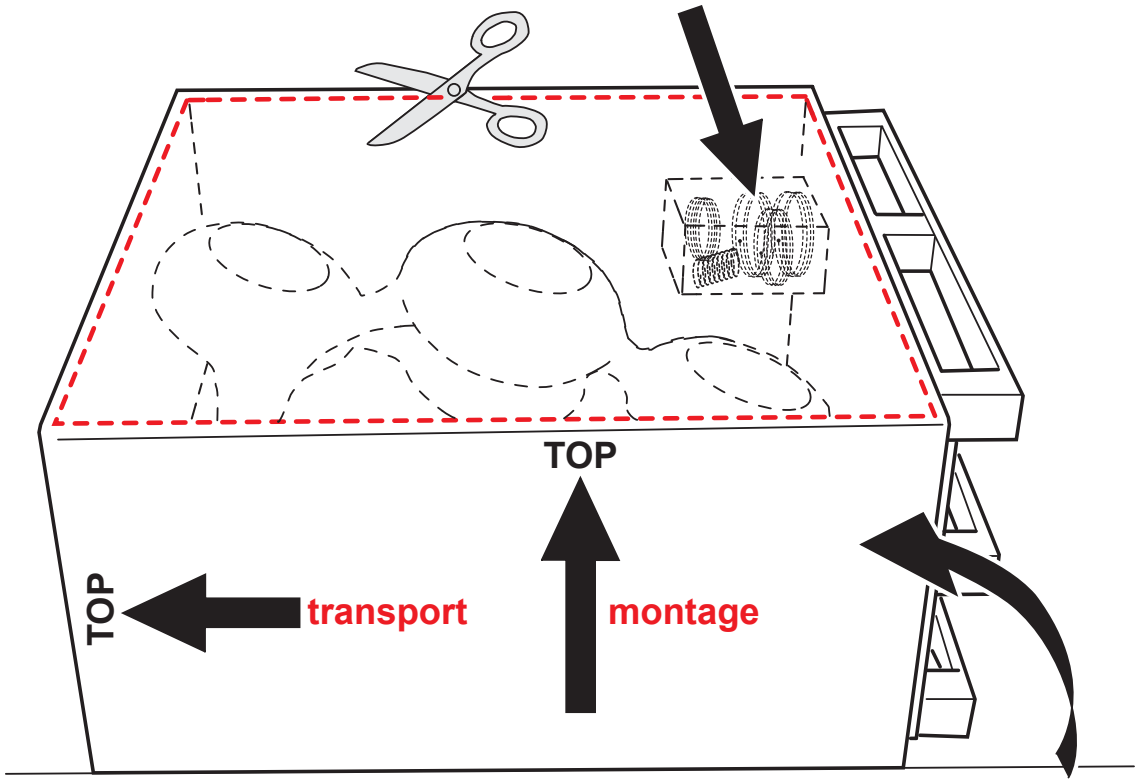

2

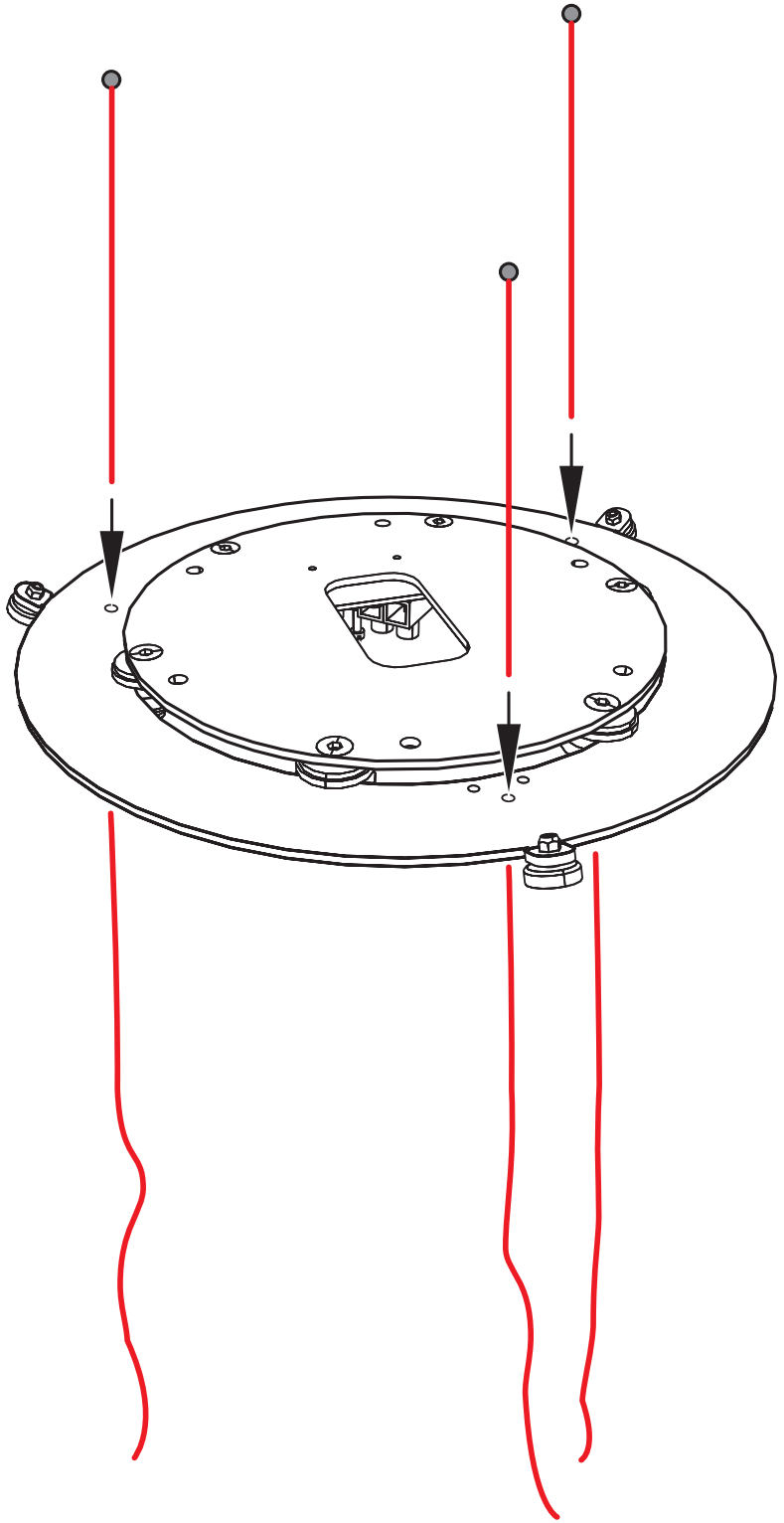

3

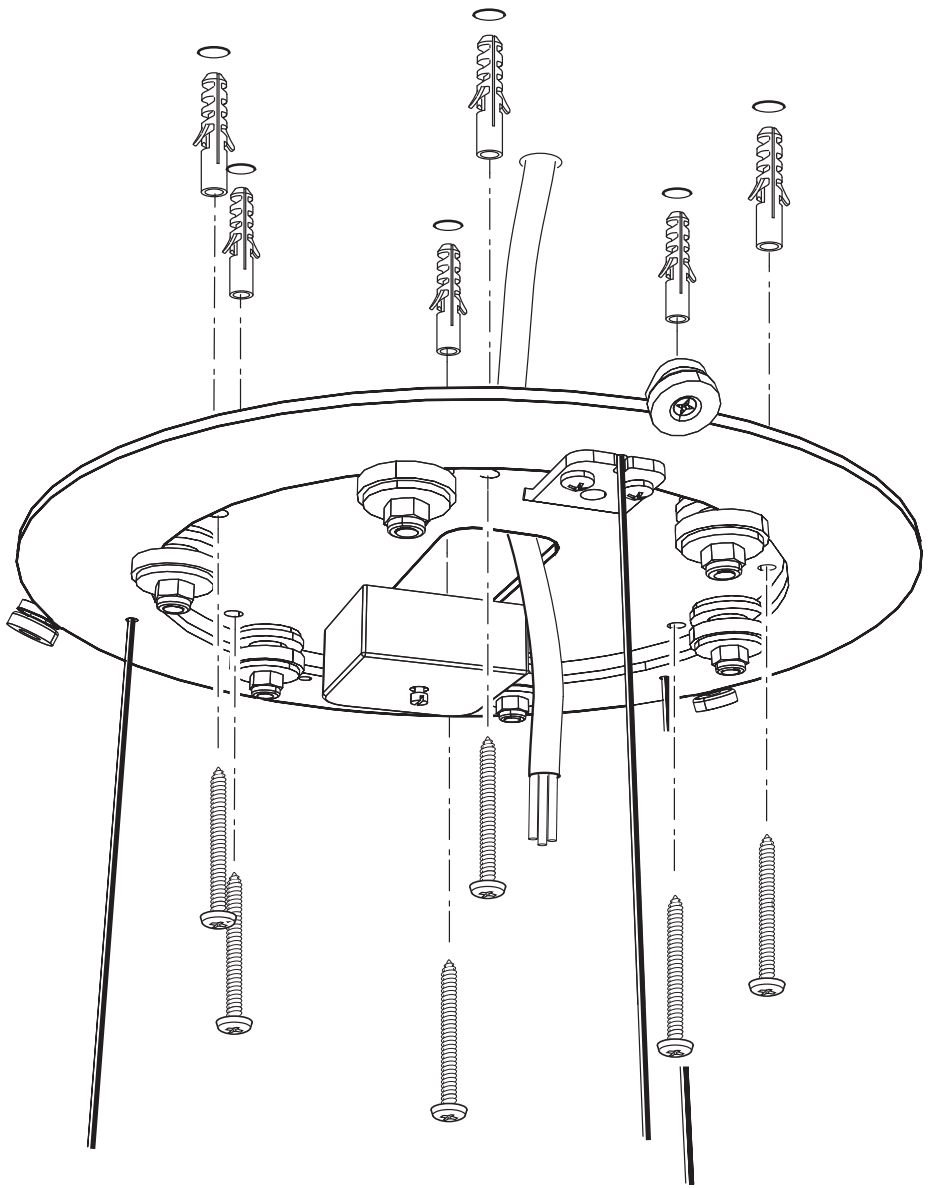

4

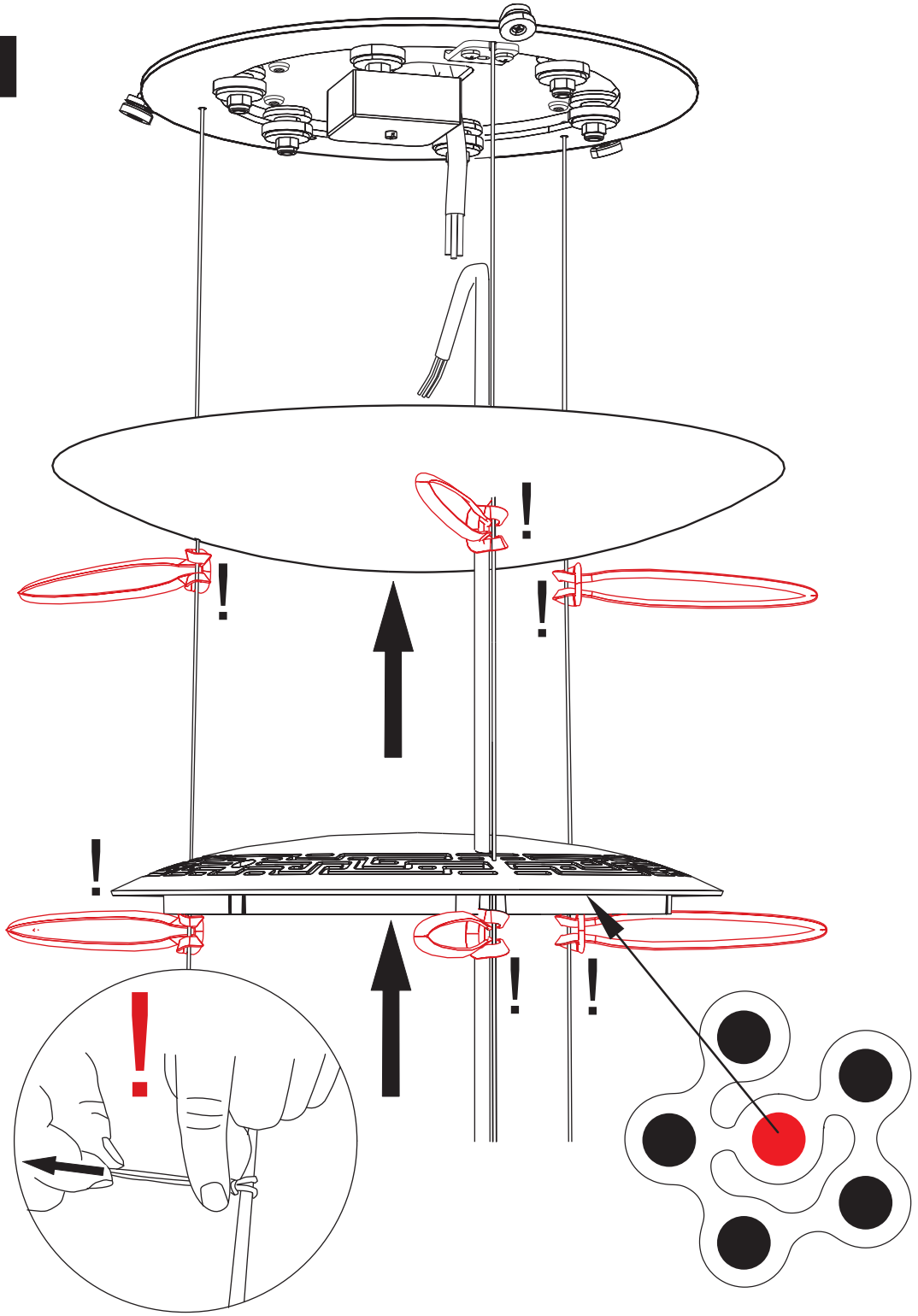

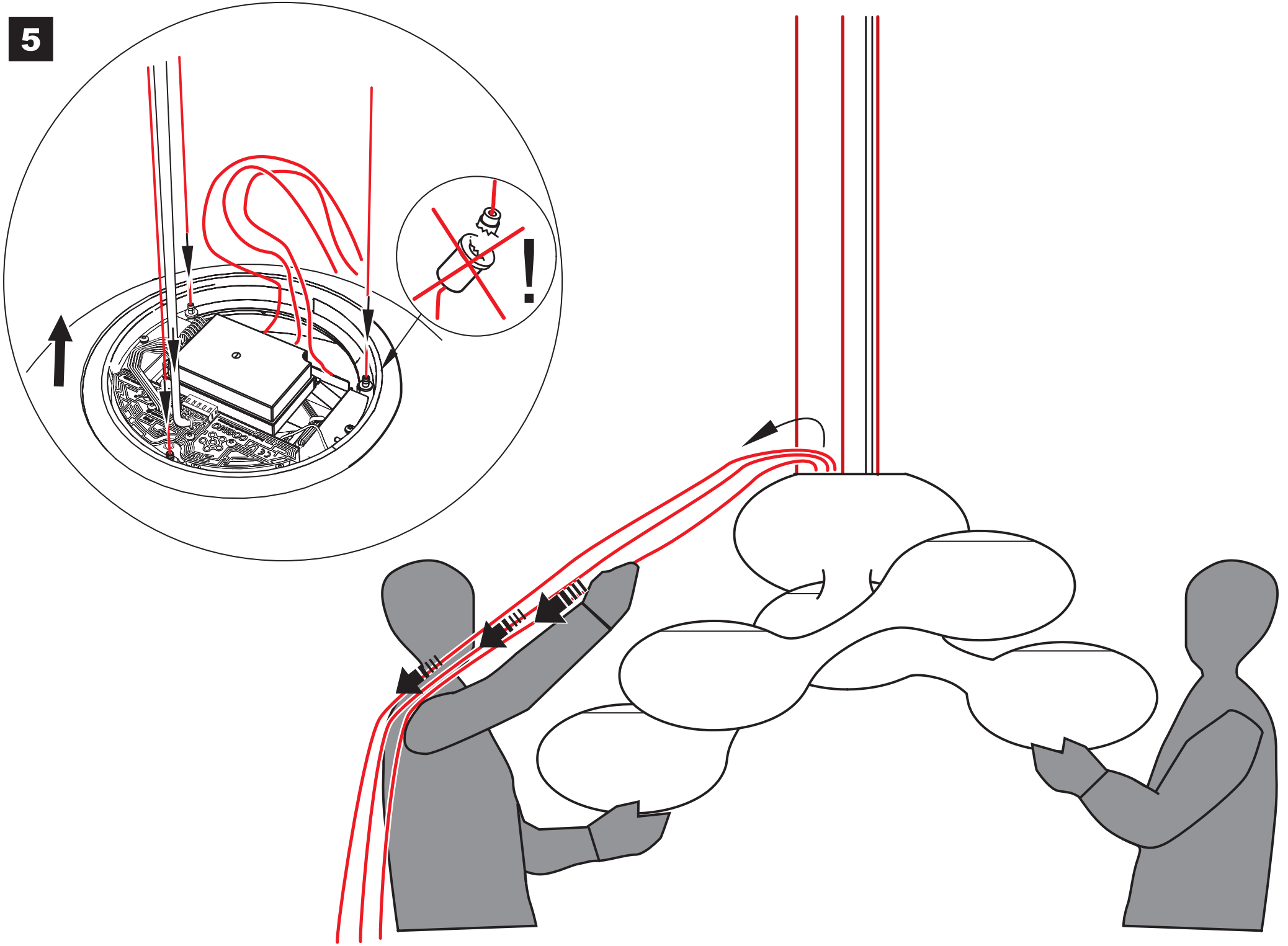
5

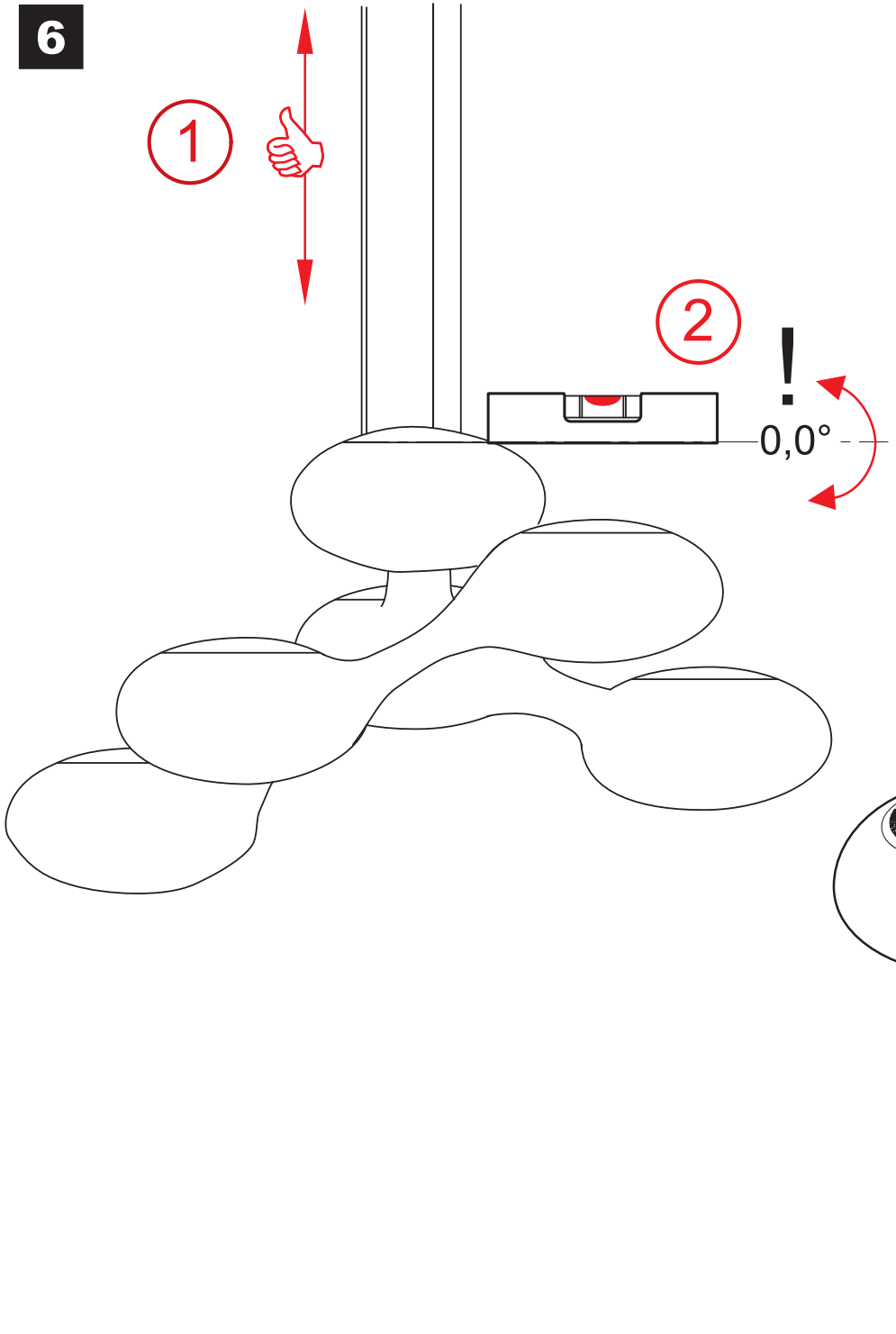
6
1
2
!
0,0°

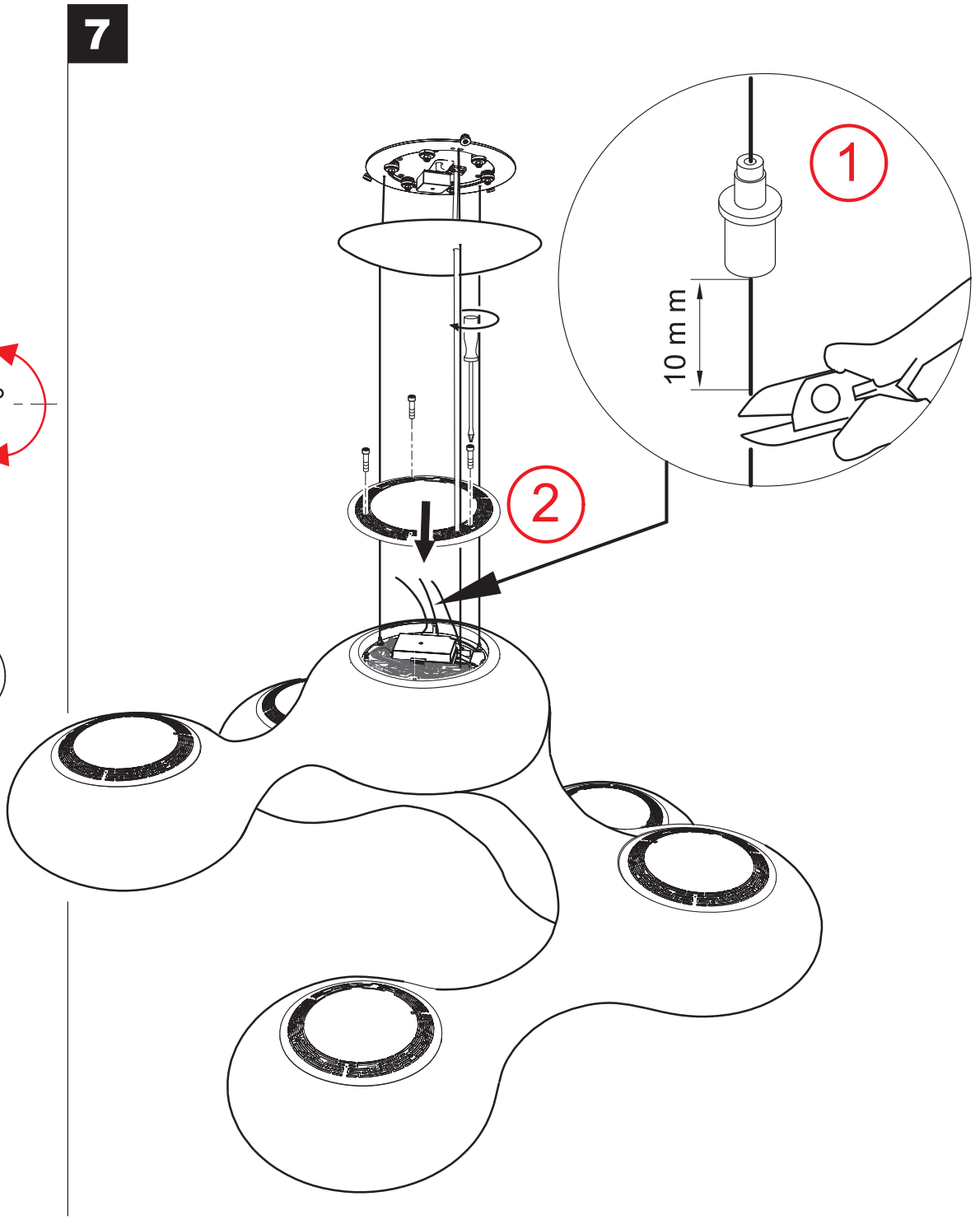
7
1
10 m m
2

8

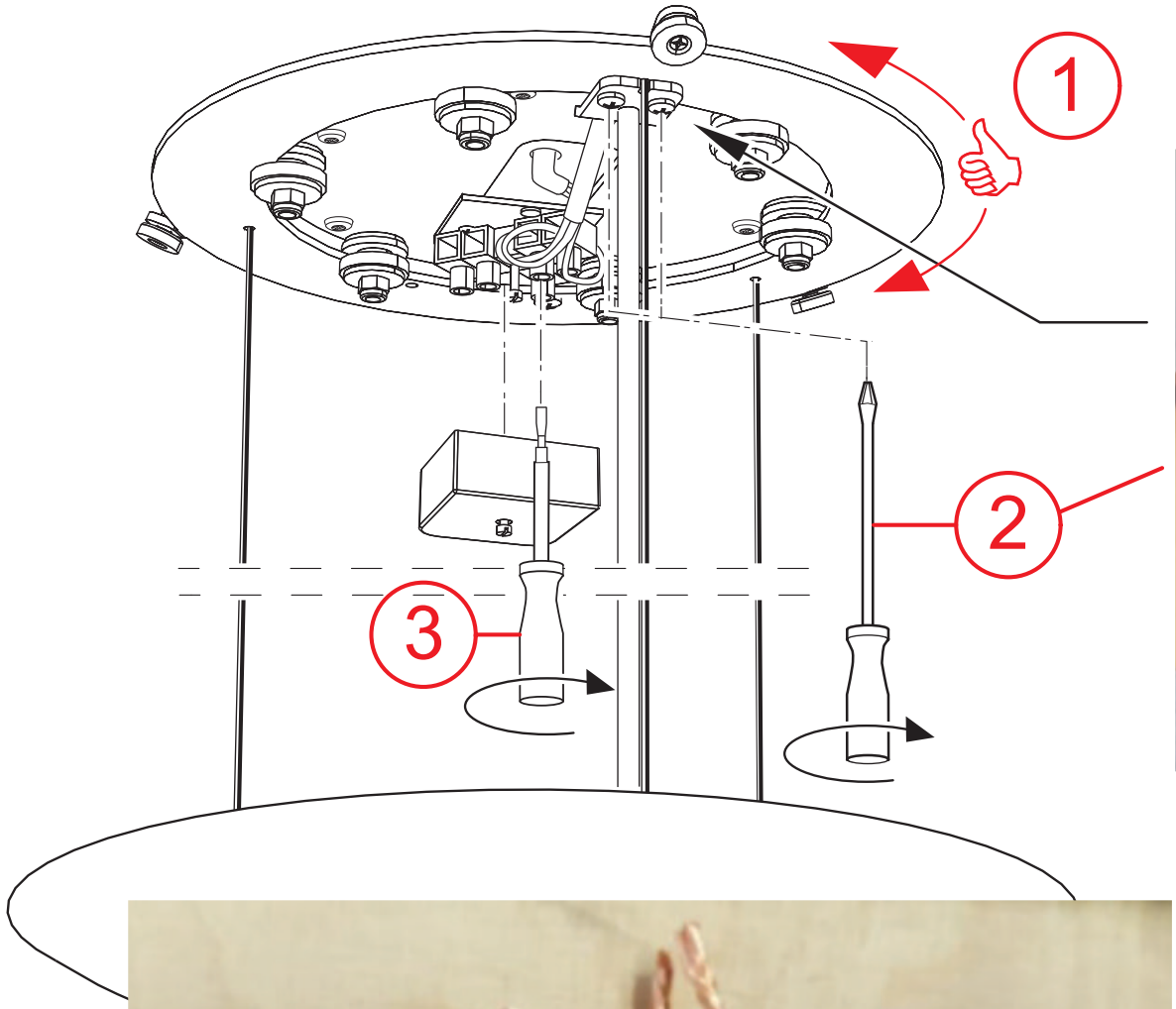

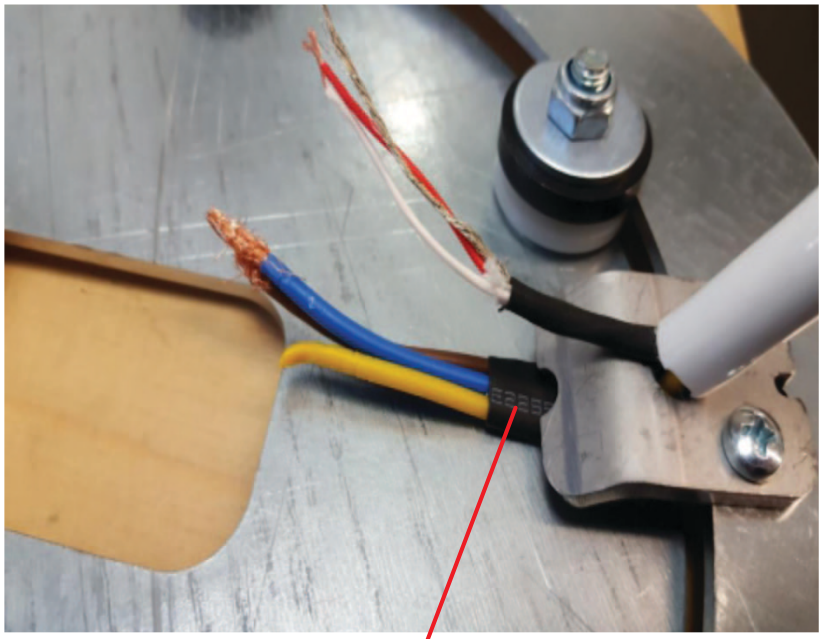

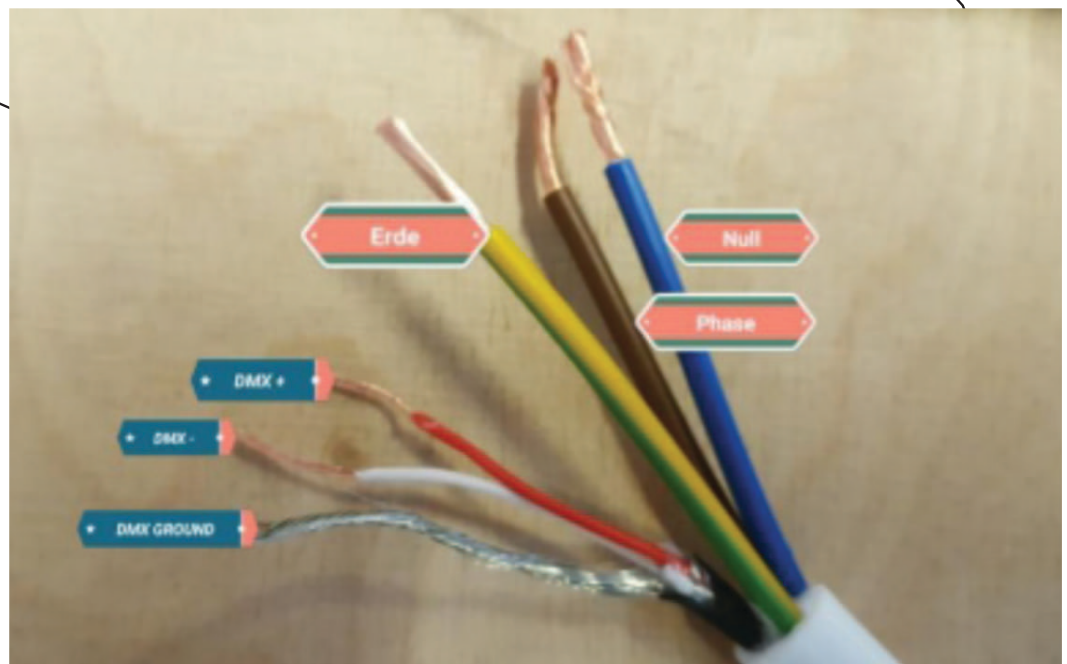

Nach dem Ablängen / Abisolieren Schrumpfschlauch auf den Netzanschluß aufbringen bevor die Zudentlastung geschlossen wird.

DMX an der Zugentlastung vorbeiführen!
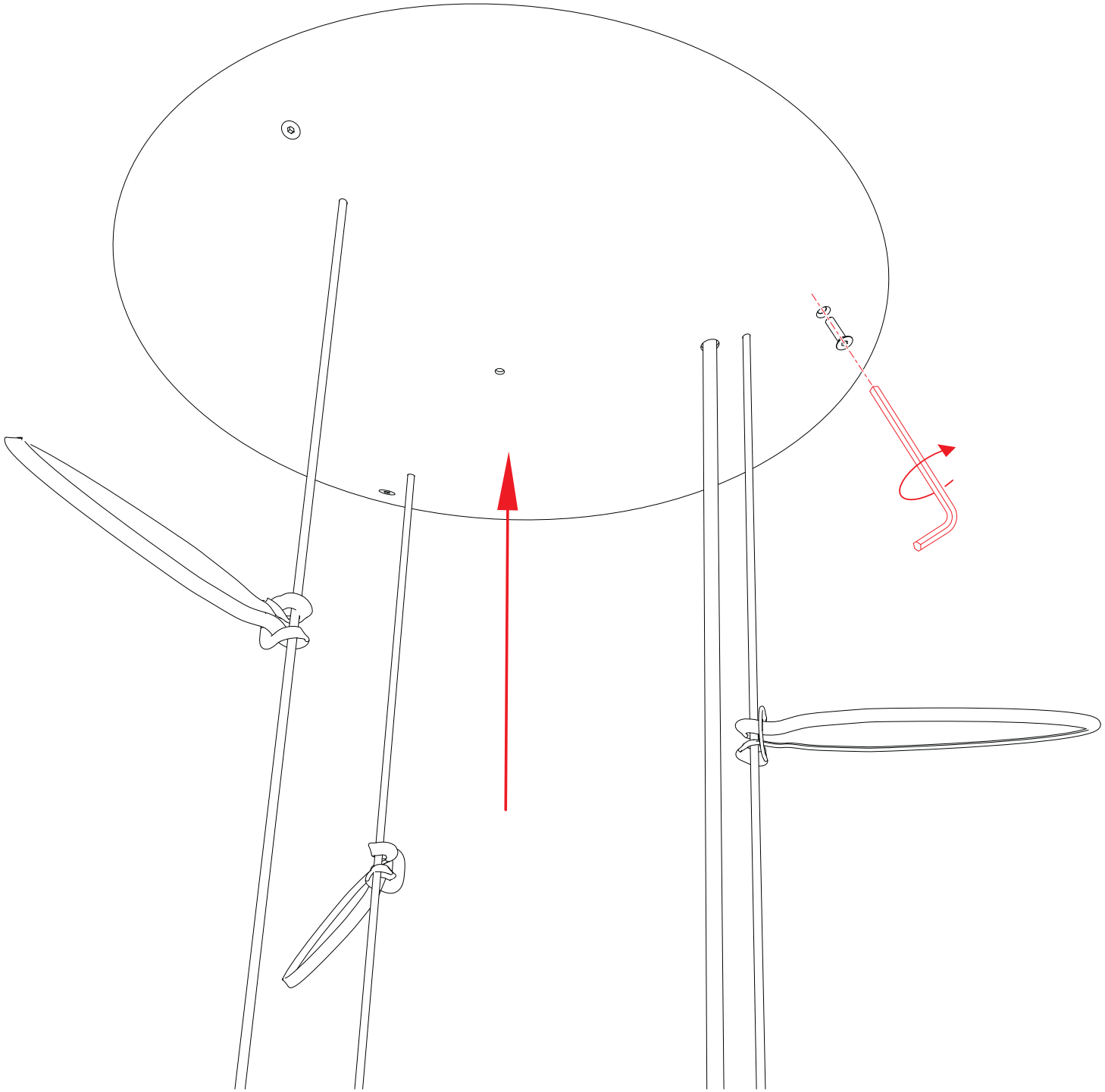
9